NE555 in modalità Bistabile

NE 555

Nella configurazione bistabile del NE555, il circuito funziona come un flip-flop o toggle, commutando l'uscita tra due stati stabili: **alto** (vicino a Vcc) e **basso** (vicino a GND).
Caratteristiche:
Due stati stabili: l'uscita è alta o bassa.
Non ci sono temporizzazioni, a differenza delle modalità astabile e monostabile.
La commutazione tra stati avviene tramite segnali esterni: il **Trigger** (pin 2) e il **Threshold** (pin 6).

Funzionamento:
Trigger (Pin 2): Quando viene premuto *START*, il pin 2 si porta a massa, cioè ad un livello minore di 1/3Vcc, e l'uscita 3 va alta. Quando *START* viene rilasciato l'uscita rimane alta, stabile, per un tempo indefinito.

Threshold (Pin 6): L'uscita torna bassa solo quando viene premuto il tasto *STOP*, che porta il pin 6 a Vcc, cioè ad un livello più alto di 2/3Vcc .Anche in questo caso, se *STOP* viene rilasciato, l'uscita risulta stabile e può durare un tempo indefinito.
Il circuito risulta quindi stabile in entrambe le situazioni, di uscita alta o bassa, e cambia stato solo tramite la pressione del tasto **START** o del tasto **STOP**.

Circuito:
Non ci sono condensatori per temporizzazioni; l'uscita resta stabile finché non arriva un impulso di trigger o reset.

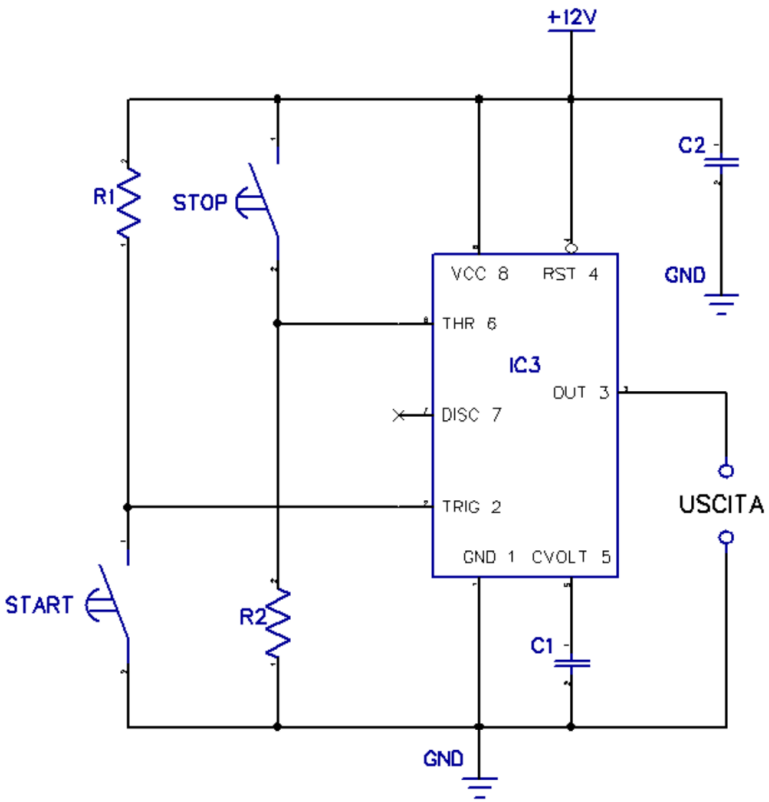

R1= 10kΩ
R2= 10kΩ
C1= 10nF Poliestere
C2= 0,1 µF Poliestere